CLASSIC LAR

Sinta-se em casa

OPÇÕES DE MATERIAIS E ACABAMENTOS

CABOS ELÉTRICOS

Tecido: Preto, Marrom, Marrom Escuro e Branco

TABELA DE CORES

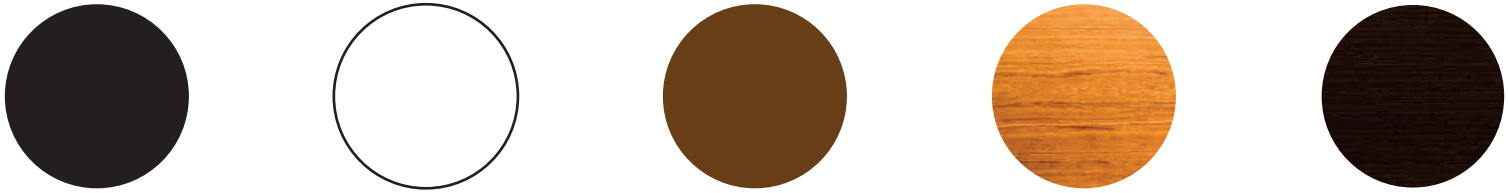

Preto | Branco | Marrom | Blanchonella | Ipê

LÂMPADAS SUGERIDAS

Fluorescente | LED | Incandescente Retrô | Fluorescente

SOMOS APAIXONADOS POR CRIAR E ADEPTOS DO DESIGN

(41) 99667-9712 (Renato Pessoa)

www.facebook.com/classiclar

instagram.com/classiclar

Rua Polímeros do Brasil,25 - Campo largo - Paraná

contato@classiclar.com.br

CUIDE DE SEU LAR

Como ele cuida de você

SOMOS CLASSIC LAR

A **Classic Lar** acredita que o lar não é apenas o local de descanso de uma família após um dia exaustivo de trabalho ou estudos, mas um templo sagrado, um verdadeiro castelo, onde cada morador ou visitante recarrega todas as suas energias físicas, mentais, espirituais e emocionais.
Como é possível trabalhar ou estudar bem se não nos sentimos assim em nossa própria casa? Por esta razão trabalhamos com afinco para encontrar soluções em iluminação decorativa,
transformando casas em lares verdadeiramente inspiradores e acolhedores.

RECOMENDAÇÕES GERAIS

Uso em ambiente interno. Não expor ao tempo, tal como sob a ação da chuva ou sol.
Para limpeza, utilizar pincel, espanador ou pano de microfibra seco.

Por se tratar de um produto natural, a madeira pode apresentar tonalidade e veios levemente diferentes entre um produto e outro.
Com o tempo, a madeira pode sofrer alterações de tonalidade.

A Classic Lar reserva-se ao direito de efetuar possíveis mudanças nas peças apresentadas sem aviso prévio, visando a melhoria dos produtos.

DISPONÍVEL NAS CORES

- Blanchonella
- Ipê
- Preto
- Marrom
- Branco

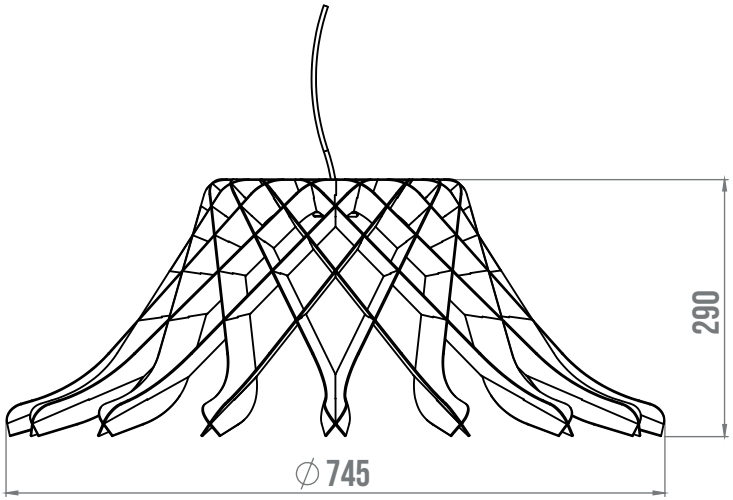

TRANÇADA FLOR
pendente

CÚPULA DE TECIDO (OPCIONAL)

Difusor sugerido (D1xD2xA):
Ø180 x Ø360 x 220 mm

LÂMPADA (NÃO INCLUSA)

Soquete: 1x E-27

Potência máxima: 40W

Lâmpadas sugeridas: Fluorescente, LED ou Incandescente Retrô

OPÇÕES DE CABOS ELÉTRICOS

Tecido: Preto, Marrom e Branco

REFERÊNCIA	A	D
1001	290mm	745mm

DISPONÍVEL NAS CORES

- Blanchonella
- Ipê
- Preto
- Marrom
- Branco

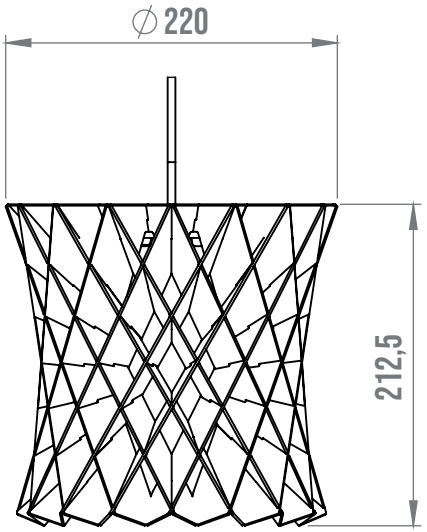

TRANÇADO CARRETEL
pendente

CÚPULA DE TECIDO (OPCIONAL)

Difusor sugerido (D1xD2xA):
Ø80 x Ø120 x 160 mm

LÂMPADA (NÃO INCLUSA)

Soquete: 1x E-27

Potência máxima: 25W

Lâmpadas sugeridas: Fluorescente ou LED

OPÇÕES DE CABOS ELÉTRICOS

Tecido: Preto, Marrom e Branco

REFERÊNCIA	A	D
1002	212,5mm	220mm

DISPONÍVEIS NAS CORES

- Blanchonella
- Ipê
- Preto
- Marrom
- Branco

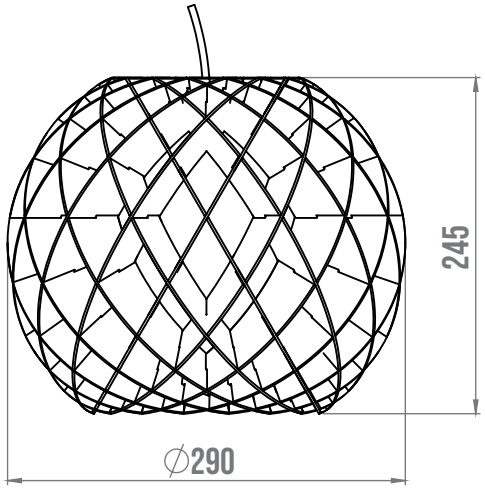

TRANÇADO ESFERA
pendente

CÚPULA DE TECIDO (OPCIONAL)

Difusor sugerido (D1xD2xA):
Ø80 x Ø120 x 160 mm

LÂMPADA (NÃO INCLUSA)

Soquete: 1x E-27

Potência máxima: 25W

Lâmpadas sugeridas: Fluorescente ou LED

OPÇÕES DE CABOS ELÉTRICOS

Tecido: Preto, Marrom e Branco

REFERÊNCIA	A	D
1003	245mm	290mm
1004	380mm	460mm

DISPONÍVEL NAS CORES

- Blanchonella
- Ipê
- Preto
- Marrom
- Branco

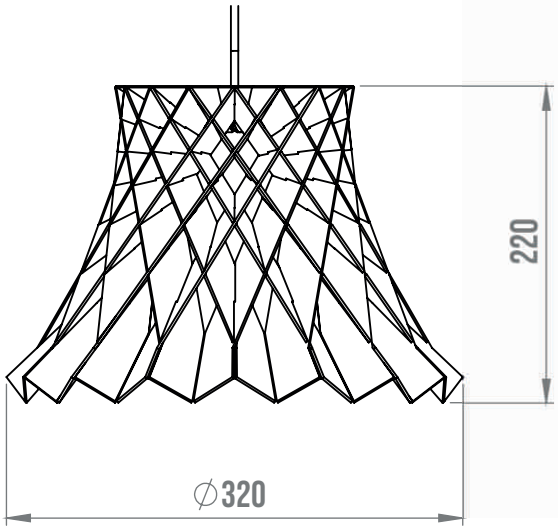

TRANÇADO ROMANA
pendente

CÚPULA DE TECIDO (OPCIONAL)

Difusor sugerido (D1xD2xA):
Ø80 x Ø120 x 160 mm

LÂMPADA (NÃO INCLUSA)

Soquete: 1x E-27

Potência máxima: 25W

Lâmpadas sugeridas: Fluorescente ou LED

OPÇÕES DE CABOS ELÉTRICOS

Tecido: Preto, Marrom e Branco

REFERÊNCIA	A	D
1005	220mm	320mm

DISPONÍVEL NAS CORES

- Blanchonella
- Ipê
- Preto
- Marrom
- Branco

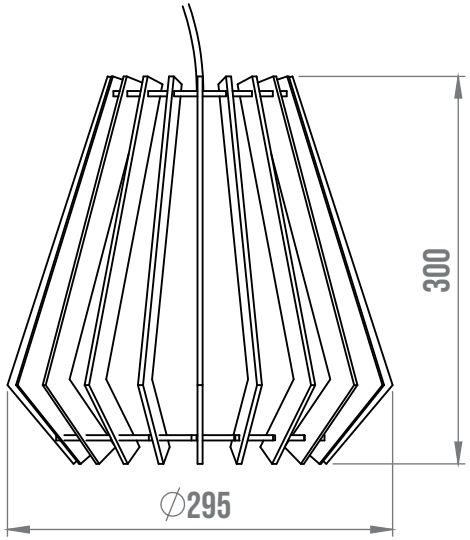

RIPADO BALÃO
pendente

CÚPULA DE TECIDO (OPCIONAL)

Difusor sugerido (D1xD2xA):
Ø100 x Ø100 x 230 mm

LÂMPADA (NÃO INCLUSA)

Soquete: 1x E-27

Potência máxima: 25W

Lâmpadas sugeridas: Fluorescente ou LED

OPÇÕES DE CABOS ELÉTRICOS

Tecido: Preto, Marrom e Branco

REFERÊNCIA	A	D
1006	300mm	295mm

DISPONÍVEL NAS CORES

- Blanchonella
- Ipê
- Preto
- Marrom
- Branco

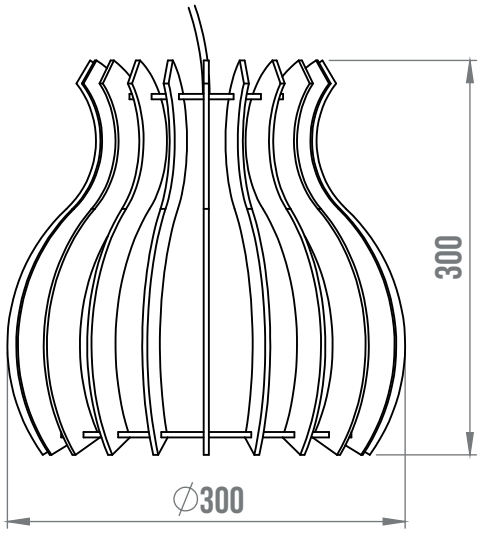

RIPADO COROA
pendente

CÚPULA DE TECIDO (OPCIONAL)

Difusor sugerido (D1xD2xA):
Ø100 x Ø100 x 230 mm

LÂMPADA (NÃO INCLUSA)

Soquete: 1x E-27

Potência máxima: 25W

Lâmpadas sugeridas: Fluorescente ou LED

OPÇÕES DE CABOS ELÉTRICOS

Tecido: Preto, Marrom e Branco

REFERÊNCIA	A	D
1007	300mm	300mm

DISPONÍVEIS NAS CORES

- Blanchonella
- Ipê
- Preto
- Marrom
- Branco

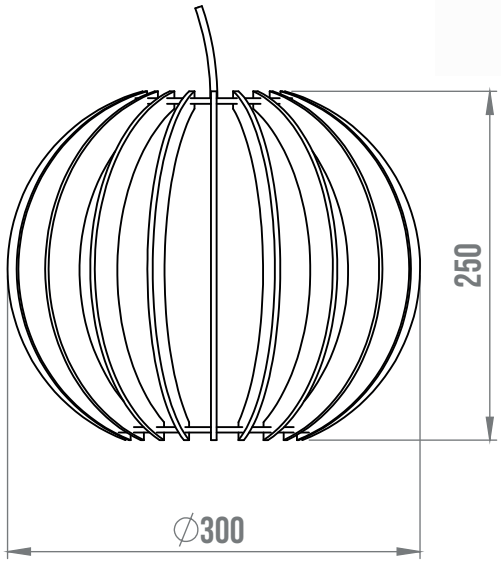

RIPADO ESFERA
pendente

CÚPULA DE TECIDO (OPCIONAL)

Difusor sugerido (D1xD2xA):
1008 - Ø100 x Ø100 x 230 mm
1009 - Ø120 x Ø120 x 370 mm
1010 - Ø150 x Ø150 x 430 mm

LÂMPADA (NÃO INCLUSA)

Soquete: 1x E-27

Potência máxima:
1008 - 25W
1009/1010 - 40W

Lâmpadas sugeridas:
1008 - Fluorescente ou LED
1009/1010 - Fluorescente, LED ou Incandescente Retrô

OPÇÕES DE CABOS ELÉTRICOS

Tecido: Preto, Marrom e Branco

REFERÊNCIA	A	D
1008	250mm	300mm
1009	395mm	450mm
1010	455mm	600mm

DISPONÍVEL NAS CORES

- Blanchonella
- Ipê
- Preto
- Marrom
- Branco

RIPADO FLOREIRA
pendente

CÚPULA DE TECIDO (OPCIONAL)

Difusor sugerido (D1xD2xA):
Ø350 x Ø350 x 200 mm

LÂMPADA (NÃO INCLUSA)

Soquete: 1x E-27

Potência máxima: 40W

Lâmpadas sugeridas: Fluorescente, LED ou Incandescente Retrô

OPÇÕES DE CABOS ELÉTRICOS

Tecido: Preto, Marrom e Branco

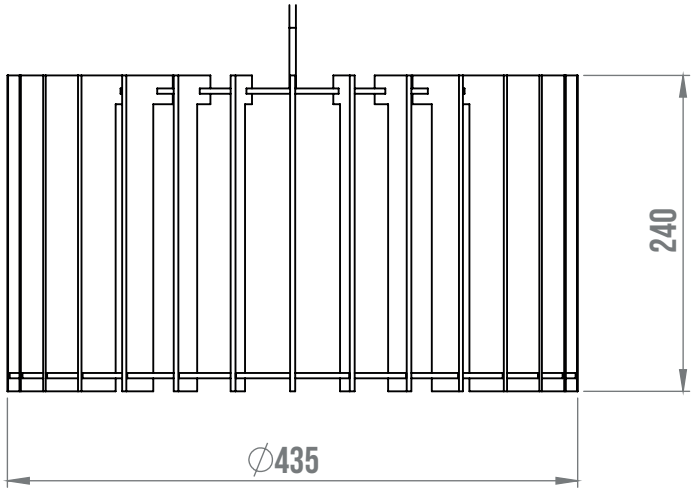

REFERÊNCIA	A	D
1011	250mm	440mm

DISPONÍVEIS NAS CORES

- Blanchonella
- Ipê
- Preto
- Marrom
- Branco

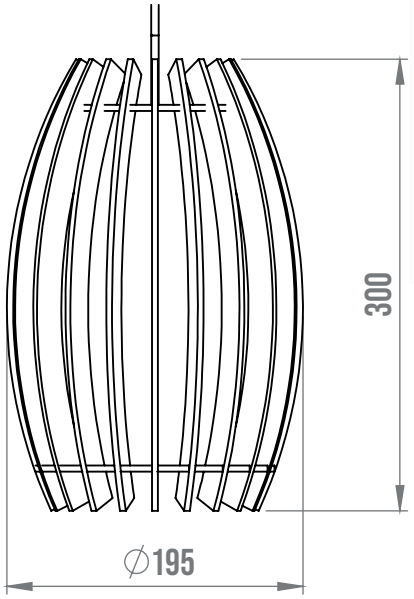

RIPADO TAMBOR
pendente

CÚPULA DE TECIDO (OPCIONAL)

Difusor sugerido (D1xD2xA):
1012 - Ø100 x Ø100 x 230 mm
1013 - Ø120 x Ø120 x 430 mm

LÂMPADA (NÃO INCLUSA)

Soquete: 1x E-27

Potência máxima: 25W

Lâmpadas sugeridas: Fluorescente ou LED

OPÇÕES DE CABOS ELÉTRICOS

Tecido: Preto, Marrom e Branco

REFERÊNCIA	A	D
1012	300mm	200mm
1013	395mm	450mm

DISPONÍVEL NAS CORES

Blanchonella

Ipê

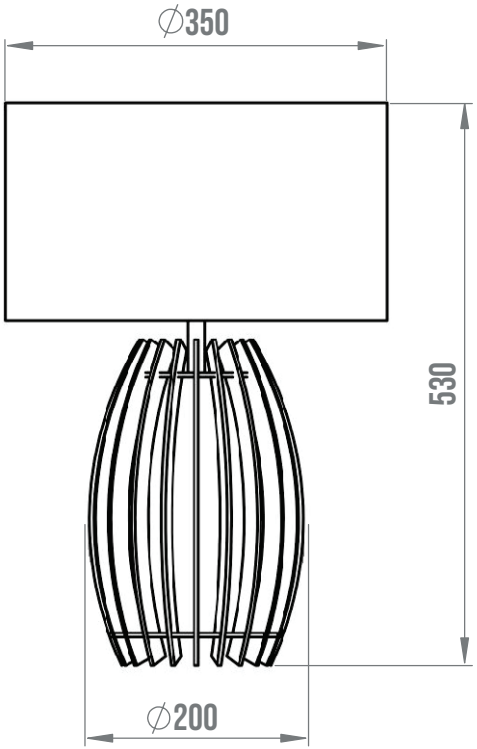

RIPADO CASTELO
abajur

CÚPULA DE TECIDO (OPCIONAL)

Difusor sugerido (D1xD2xA):
Ø350 x Ø350 x 200 mm

LÂMPADA (NÃO INCLUSA)

Soquete: 1x E-27

Potência máxima: 25W

Lâmpadas sugeridas: Fluorescente ou LED

OPÇÕES DE CABOS ELÉTRICOS

Cabo PP Preto 2 Vias

REFERÊNCIA	A	D
1014	530mm	350mm

DISPONÍVEIS NAS CORES

Blanchonella

Ipê

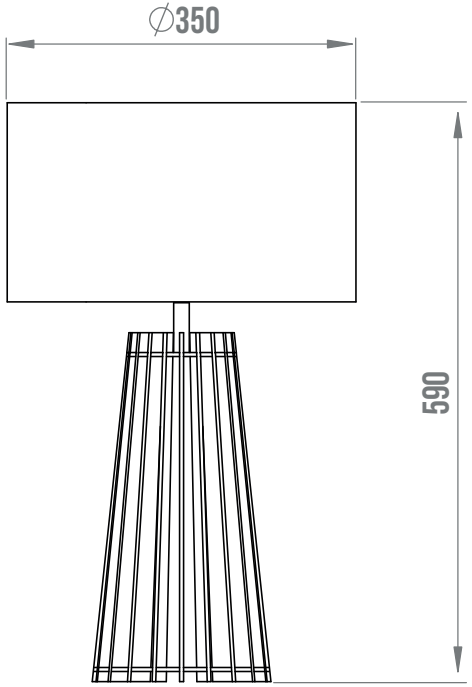

RIPADO SPOT
abajur

CÚPULA DE TECIDO (OPCIONAL)

Difusor sugerido (D1xD2xA):
1017 - Ø350 x Ø350 x 200 mm
1018 - Ø450 x Ø450 x 230 mm
1019 - Ø550 x Ø550 x 280 mm

LÂMPADA (NÃO INCLUSA)

Soquete: 1x E-27

Potência máxima: 25W

Lâmpadas sugeridas: Fluorescente ou LED

OPÇÕES DE CABOS ELÉTRICOS

Cabo PP Preto 2 Vias

REFERÊNCIA	A	D
1017	590mm	350mm
1018	1130mm	450mm
1019	1680mm	550mm

DISPONÍVEIS NAS CORES

- Blanchonella
- Ipê
- Preto
- Marrom
- Branco

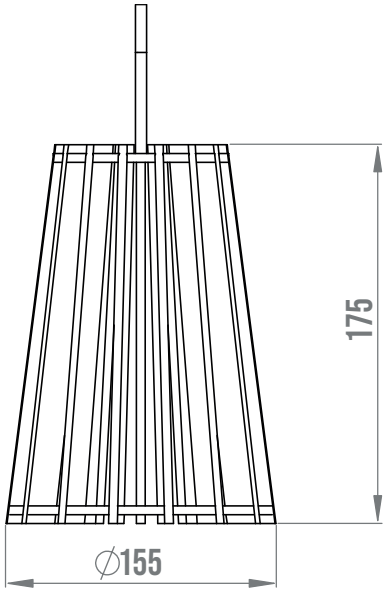

RIPADO SPOT
pendente

LÂMPADA (NÃO INCLUSA)

Soquete: 1x E-27

Potência máxima: 25W

Lâmpadas sugeridas: Fluorescente ou LED

OPÇÕES DE CABOS ELÉTRICOS

Tecido: Preto, Marrom e Branco

REFERÊNCIA	A	D
1015	175mm	155mm
1016	350mm	180mm

DISPONÍVEL NAS CORES

- Blanchonella
- Ipê
- Preto
- Marrom
- Branco

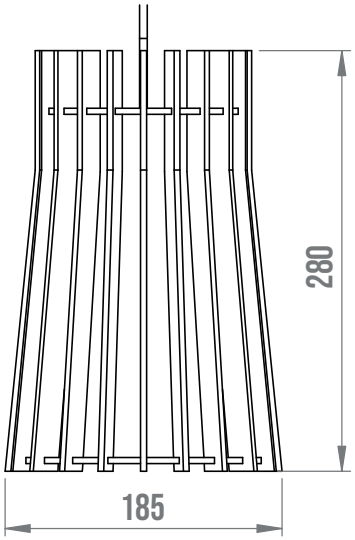

RIPADO CASTELO
pendente

CÚPULA DE TECIDO (OPCIONAL)

Difusor sugerido (D1xD2xA):
Ø120 x Ø120 x 430 mm

LÂMPADA (NÃO INCLUSA)

Soquete: 1x E-27

Potência máxima: 25W
Lâmpadas sugeridas: Fluorescente ou LED

OPÇÕES DE CABOS ELÉTRICOS

Tecido: Preto, Marrom e Branco

REFERÊNCIA	A	D
1020	280mm	185mm

DISPONÍVEIS NAS CORES

- Blanchonella
- Ipê
- Preto
- Marrom
- Branco

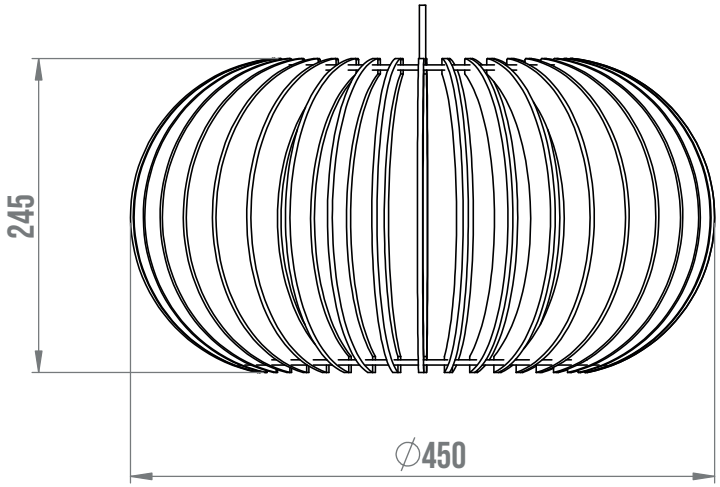

RIPADO OVAL
pendente

CÚPULA DE TECIDO (OPCIONAL)

Difusor sugerido (D1xD2xA):
1022 - Ø180 x Ø337 x 375 mm

LÂMPADA (NÃO INCLUSA)

Soquete: 1x E-27

Potência máxima: 25W

Lâmpadas sugeridas: Fluorescente ou LED

OPÇÕES DE CABOS ELÉTRICOS

Tecido: Preto, Marrom e Branco

REFERÊNCIA	A	D
1021	240mm	450mm
1022	420mm	780mm

DISPONÍVEIS NAS CORES

- Blanchonella
- Ipê
- Preto
- Marrom
- Branco

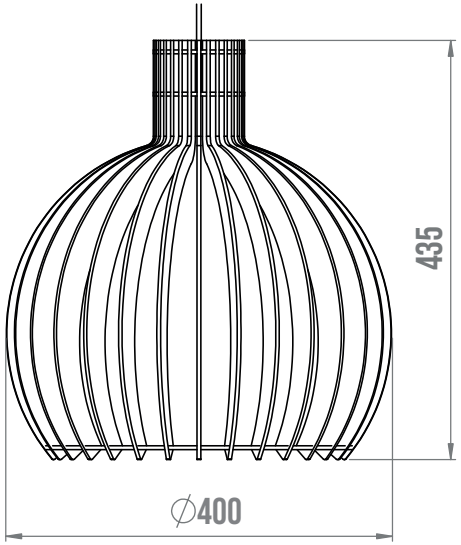

RIPADO ETHIENNE
pendente

LÂMPADA (NÃO INCLUSA)

Soquete: 1x E-27

Potência máxima: 25W

Lâmpadas sugeridas: Fluorescente ou LED

OPÇÕES DE CABOS ELÉTRICOS

Tecido: Preto, Marrom e Branco

REFERÊNCIA	A	D
1023	430mm	400mm
1051	300mm	300mm

DISPONÍVEL NAS CORES

- Blanchonella
- Ipê
- Preto
- Marrom
- Branco

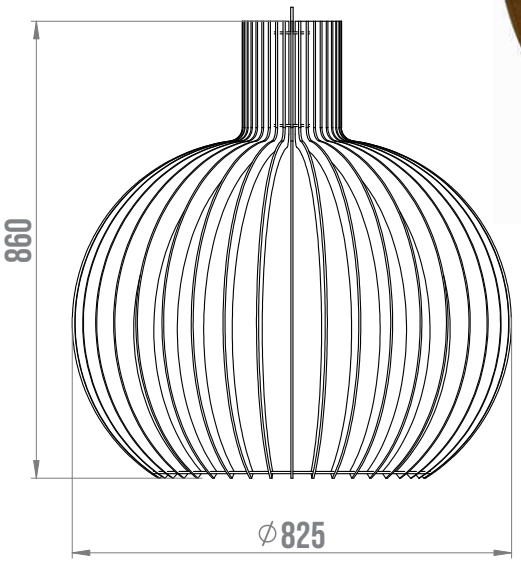

ETHIENNE GRANDE
pendente

LÂMPADA (NÃO INCLUSA)

Soquete: 3x E-27

Potência máxima: 25W

Lâmpadas sugeridas: Fluorescente ou LED

OPÇÕES DE CABOS ELÉTRICOS

Tecido: Preto, Marrom e Branco

REFERÊNCIA	A	D
1024	860mm	825mm

DISPONÍVEL NAS CORES

- Blanchonella
- Ipê
- Preto
- Marrom
- Branco

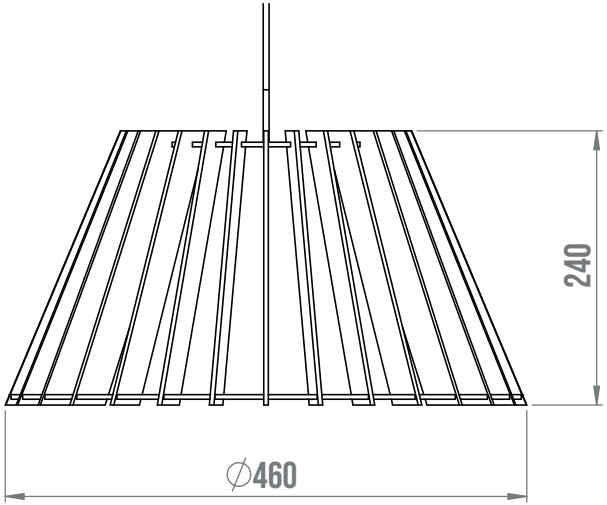

RIPADO CONE
pendente

CÚPULA DE TECIDO (OPCIONAL)

Difusor sugerido (D1xD2xA):
Ø180 x Ø360 x 220 mm

LÂMPADA (NÃO INCLUSA)

Soquete: 1x E-27

Potência máxima: 25W

Lâmpadas sugeridas: Fluorescente ou LED

OPÇÕES DE CABOS ELÉTRICOS

Tecido: Preto, Marrom e Branco

REFERÊNCIA	A	D
1025	240mm	460mm

DISPONÍVEIS NAS CORES

- Blanchonella
- Ipê
- Preto
- Marrom
- Branco

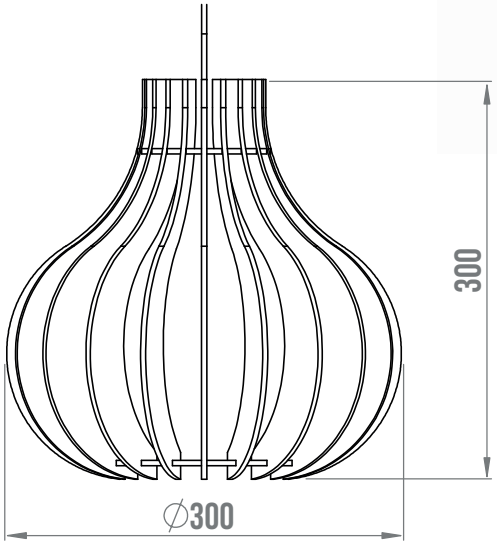

RIPADO GOTA
pendente

LÂMPADA (NÃO INCLUSA)

Soquete: 1x E-27

Potência máxima: 25W

Lâmpadas sugeridas: Fluorescente ou LED

OPÇÕES DE CABOS ELÉTRICOS

Tecido: Preto, Marrom e Branco

REFERÊNCIA	A	D
1026	300mm	300mm
1045	400mm	380mm

DISPONÍVEL NAS CORES

Blanchonella

Ipê

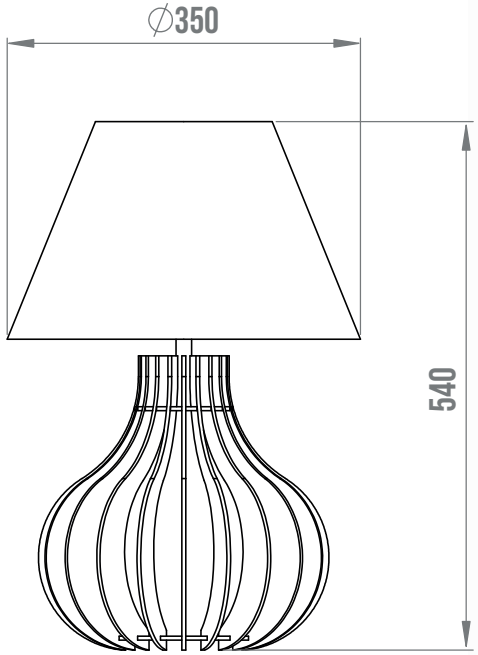

RIPADO GOTA
abajur

CÚPULA DE TECIDO (OPCIONAL)

Difusor sugerido (D1xD2xA):
Ø180 x Ø360 x 220 mm

LÂMPADA (NÃO INCLUSA)

Soquete: 1x E-27

Potência máxima: 25W

Lâmpadas sugeridas: Fluorescente ou LED

OPÇÕES DE CABOS ELÉTRICOS

Cabo PP Preto 2 Vias

REFERÊNCIA	A	D
1027	540mm	360mm

DISPONÍVEIS NAS CORES

- Blanchonella
- Ipê
- Preto
- Marrom
- Branco

RIPADO TUBULAR
pendente

LÂMPADA (NÃO INCLUSA)

Soquete: 1x E-27

Potência máxima: 25W

Lâmpadas sugeridas: Fluorescente ou LED

OPÇÕES DE CABOS ELÉTRICOS

Tecido: Preto, Marrom e Branco

REFERÊNCIA	A	D
1028	440mm	150mm
1029	880mm	300mm

DISPONÍVEL NAS CORES

Blanchonella

Ipê

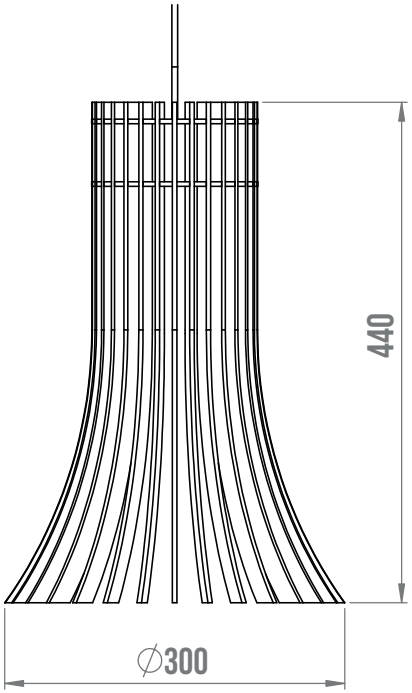

RIPADO PINCEL CURVO
pendente

LÂMPADA (NÃO INCLUSA)

Soquete: 1x E-27

Potência máxima: 25W

Lâmpadas sugeridas: Fluorescente ou LED

OPÇÕES DE CABOS ELÉTRICOS

Tecido: Preto, Marrom e Branco

REFERÊNCIA	A	D
1030	440mm	300mm

DISPONÍVEL NAS CORES

Blanchonella

Ipê

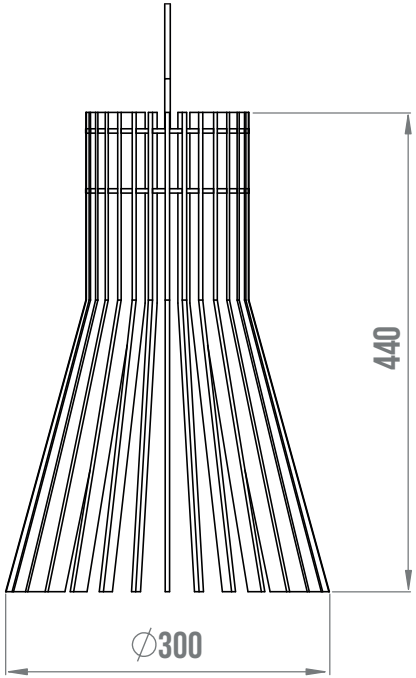

RIPADO PINCEL RETO
pendente

LÂMPADA (NÃO INCLUSA)

Soquete: 1x E-27

Potência máxima: 25W

Lâmpadas sugeridas: Fluorescente ou LED

OPÇÕES DE CABOS ELÉTRICOS

Tecido: Preto, Marrom e Branco

REFERÊNCIA	A	D
1031	440mm	300mm

DISPONÍVEL NAS CORES

Blanchonella

Ipê

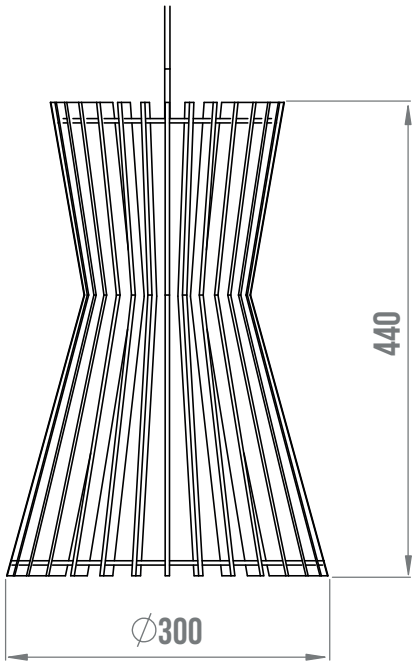

RIPADO AMPULHETA
pendente

LÂMPADA (NÃO INCLUSA)

Soquete: 1x E-27

Potência máxima: 25W

Lâmpadas sugeridas: Fluorescente ou LED

OPÇÕES DE CABOS ELÉTRICOS

Tecido: Preto, Marrom e Branco

REFERÊNCIA	A	D
1032	440mm	300mm

DISPONÍVEL NAS CORES

- Blanchonella
- Ipê
- Preto
- Marrom
- Branco

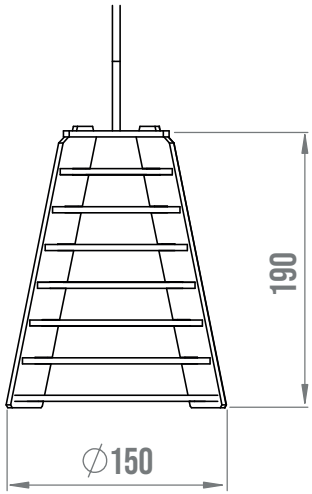

RIPADO SINO
pendente

LÂMPADA (NÃO INCLUSA)

Soquete: 1x E-27

Potência máxima: 25W

Lâmpadas sugeridas: Fluorescente ou LED

OPÇÕES DE CABOS ELÉTRICOS

Tecido: Preto, Marrom e Branco

REFERÊNCIA	A	D
1033	190mm	150mm

DISPONÍVEL NAS CORES

Blanchonella

Ipê

MINIMALISTA TAÇA
abajur

CÚPULA DE TECIDO (OPCIONAL)

Difusor sugerido (D1xD2xA):
Ø200 x Ø200 x 200 mm

LÂMPADA (NÃO INCLUSA)

Soquete: 1x E-27

Potência máxima: 25W

Lâmpadas sugeridas: Fluorescente ou LED

OPÇÕES DE CABOS ELÉTRICOS

Cabo PP Preto 2 Vias

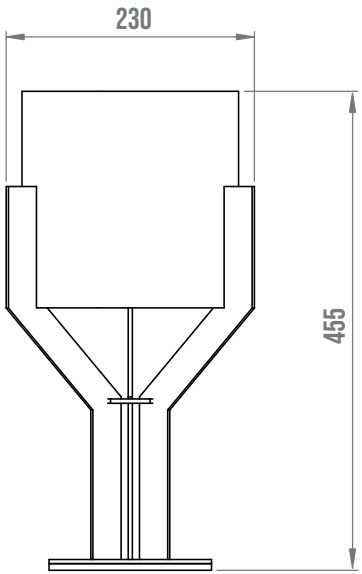

REFERÊNCIA	A	D
1034	455mm	270mm

DISPONÍVEL NAS CORES

Blanchonella

Ipê

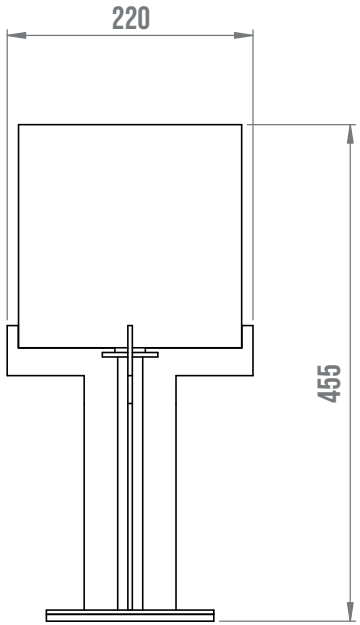

MINIMALISTA CANDELABRO

abajur

CÚPULA DE TECIDO (OPCIONAL)

Difusor sugerido (D1xD2xA):
Ø200 x Ø200 x 200 mm

LÂMPADA (NÃO INCLUSA)

Soquete: 1x E-27

Potência máxima: 25W

Lâmpadas sugeridas: Fluorescente ou LED

OPÇÕES DE CABOS ELÉTRICOS

Cabo PP Preto 2 Vias

REFERÊNCIA	A	D
1035	455mm	220mm

DISPONÍVEL NAS CORES

Blanchonella

Ipê

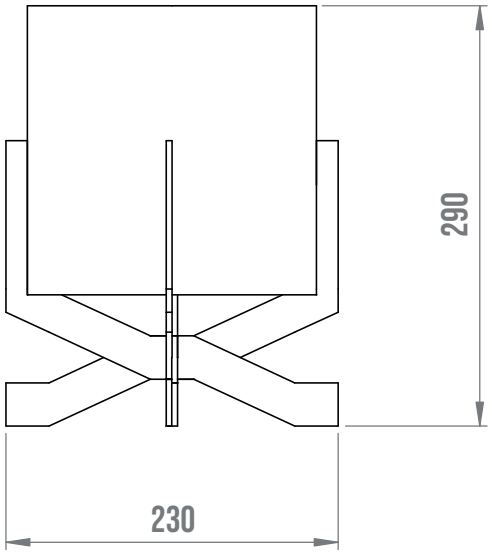

MINIMALISTA SIMPLES

abajur

CÚPULA DE TECIDO (OPCIONAL)

Difusor sugerido (D1xD2xA):
Ø200 x Ø200 x 200 mm

LÂMPADA (NÃO INCLUSA)

Soquete: 1x E-27

Potência máxima: 25W

Lâmpadas sugeridas: Fluorescente ou LED

OPÇÕES DE CABOS ELÉTRICOS

Cabo PP Preto 2 Vias

REFERÊNCIA	A	D
1036	290mm	240mm

DISPONÍVEL NAS CORES

Blanchonella

Ipê

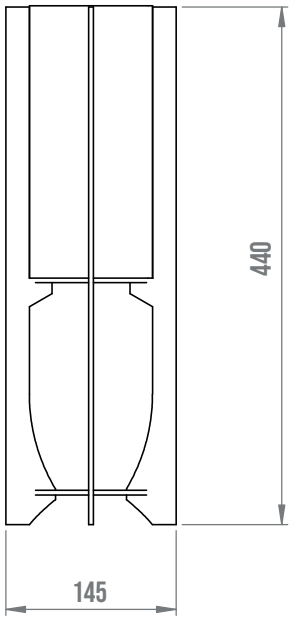

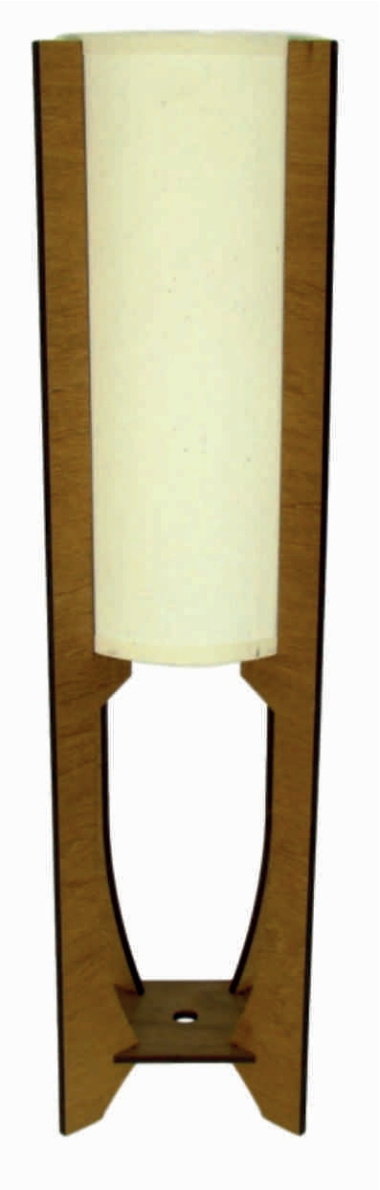

MINIMALISTA TORRE

abajur

CÚPULA DE TECIDO (OPCIONAL)

Difusor sugerido (D1xD2xA):
Ø100 x Ø100 x 230 mm

LÂMPADA (NÃO INCLUSA)

Soquete: 1x E-27

Potência máxima: 25W

Lâmpadas sugeridas: Fluorescente ou LED

OPÇÕES DE CABOS ELÉTRICOS

Cabo PP Preto 2 Vias

REFERÊNCIA	A	D
1037	440mm	140mm

DISPONÍVEL NAS CORES

- Blanchonella
- Ipê
- Preto
- Marrom
- Branco

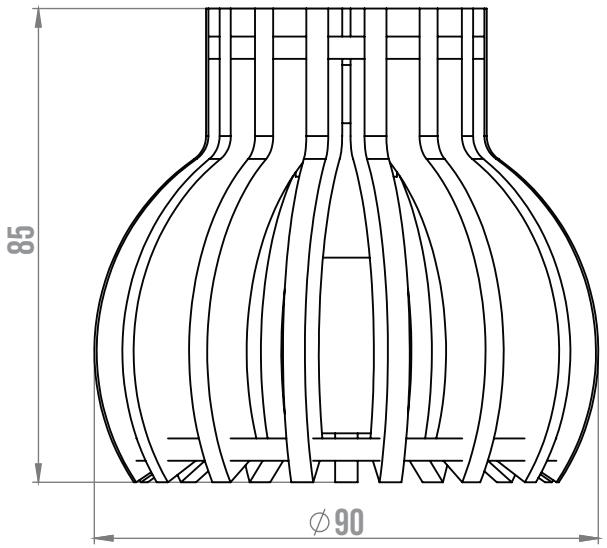

PETITE ETHIENNE
pendente

LÂMPADA (NÃO INCLUSA)

Soquete: 1x G9

Potência máxima: 5W

Lâmpadas sugeridas: LED

OPÇÕES DE CABOS ELÉTRICOS

Tecido: Preto, Marrom e Branco

REFERÊNCIA	A	D
1038	85mm	90mm

DISPONÍVEL NAS CORES

- Blanchonella
- Ipê
- Preto
- Marrom
- Branco

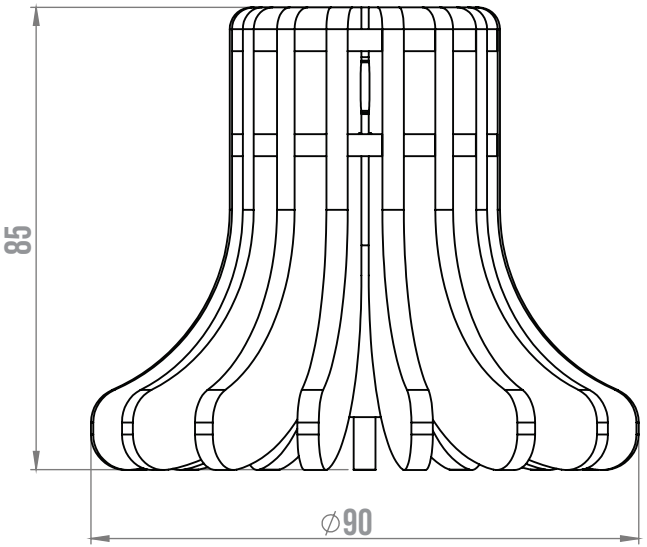

PETITE TULIPE
pendente

LÂMPADA (NÃO INCLUSA)

Soquete: 1x G9
Potência máxima: 5W
Lâmpadas sugeridas: LED

OPÇÕES DE CABOS ELÉTRICOS

Tecido: Preto, Marrom e Branco

REFERÊNCIA	A	D
1039	85mm	100mm

DISPONÍVEL NAS CORES

- Blanchonella
- Ipê
- Preto
- Marrom
- Branco

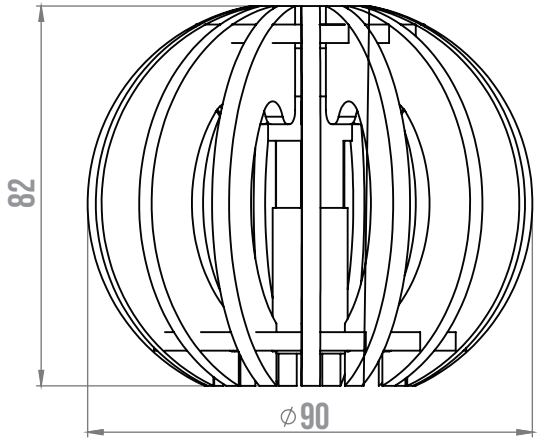

PETITE BALLE
pendente

LÂMPADA (NÃO INCLUSA)

Soquete: 1x G9
Potência máxima: 5W
Lâmpadas sugeridas: LED

OPÇÕES DE CABOS ELÉTRICOS

Tecido: Preto, Marrom e Branco

REFERÊNCIA	A	D
1040	82mm	95mm

DISPONÍVEL NAS CORES

Blanchonella

Ipê

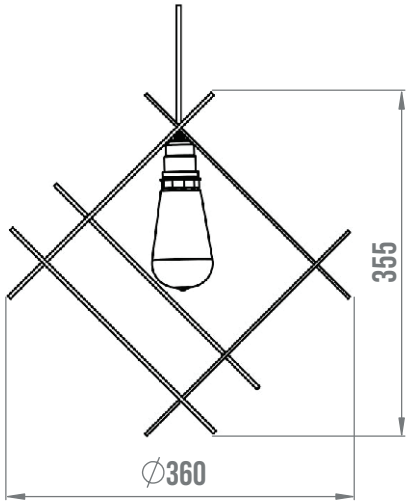

MOD
pendente

LÂMPADA (NÃO INCLUSA)

Soquete: 1x E27

Potência máxima: 25W

Lâmpadas sugeridas: Fluorescente ou LED

OPÇÕES DE CABOS ELÉTRICOS

Tecido: Preto, Marrom e Branco

REFERÊNCIA	A	D
1041	355mm	300x360mm

41 PONTO

Design assinado por Ponto 41 Arquitetura e Design

DISPONÍVEIS NAS CORES

- Branco
- Preto
- Marrom

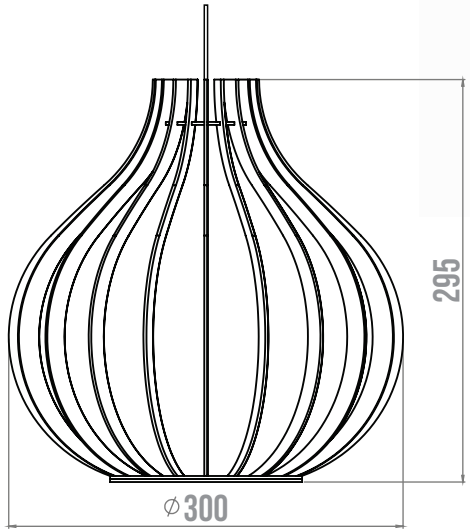

FLAMBOYANT
pendente

LÂMPADA (NÃO INCLUSA)

Soquete: 1x E27

Potência máxima: 25W

Lâmpadas sugeridas: Fluorescente ou LED

OPÇÕES DE CABOS ELÉTRICOS

Tecido: Preto, Marrom e Branco

REFERÊNCIA	A	D
1042	295mm	300mm
1043	400mm	370mm

DISPONÍVEL NAS CORES

Blanchonella

Ipê

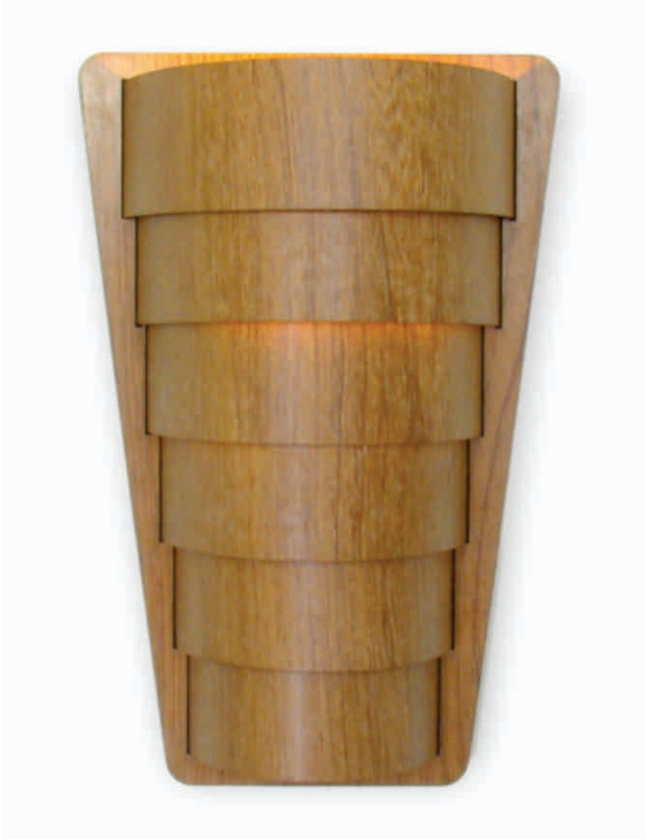

ARANDELA GOMADA

arandela

LÂMPADA (NÃO INCLUSA)

Soquete: 2x G9

Potência máxima: 5W

Lâmpadas sugeridas: LED

REFERÊNCIA	A	L
1044	270mm	175mm

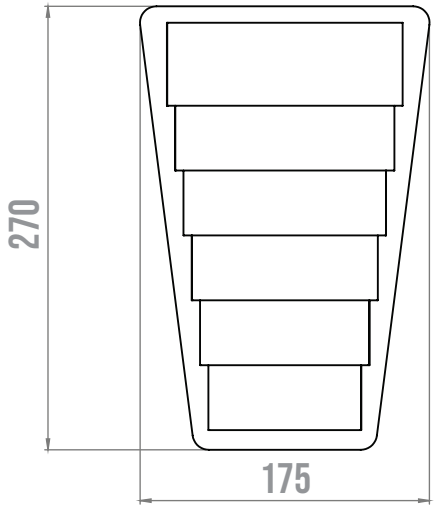

DISPONÍVEL NAS CORES

Blanchonella

Ipê

ARANDELA QUARTZO

arandela

LÂMPADA (NÃO INCLUSA)

Soquete: 3x G9

Potência máxima: 5W

Lâmpadas sugeridas: LED

REFERÊNCIA	A	L
1046	255mm	125mm

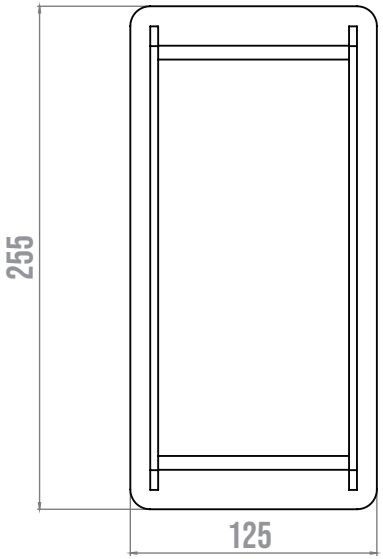

DISPONÍVEL NAS CORES

- Blanchonella
- Ipê
- Preto
- Marrom
- Branco

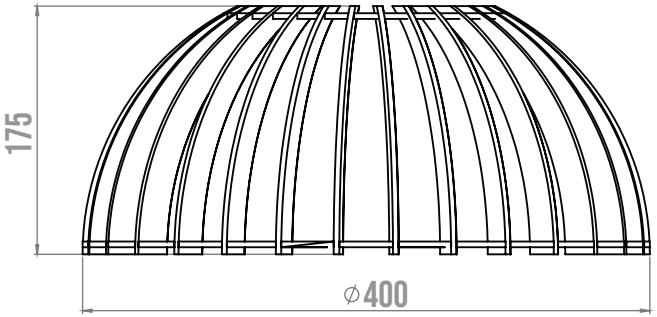

RIPADO CUMBUCA
pendente

LÂMPADA (NÃO INCLUSA)

Soquete: 1x E-27

Potência máxima: 25W

Lâmpadas sugeridas: Fluorescente ou LED

OPÇÕES DE CABOS ELÉTRICOS

Tecido: Preto, Marrom e Branco

REFERÊNCIA	A	D
1047	175mm	400mm

DISPONÍVEL NAS CORES

Blanchonella

Ipê

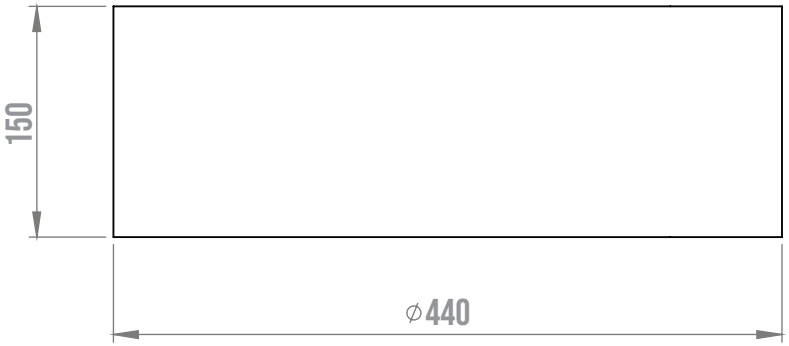

PLAFON CILINDRO

plafon

LÂMPADA (NÃO INCLUSA)

Soquete: 3x E27

Potência máxima: 25W

Lâmpadas sugeridas: Fluorescente ou LED

REFERÊNCIA	A	D
1048	150mm	440mm

DISPONÍVEL NAS CORES

Blanchonella

Ipê

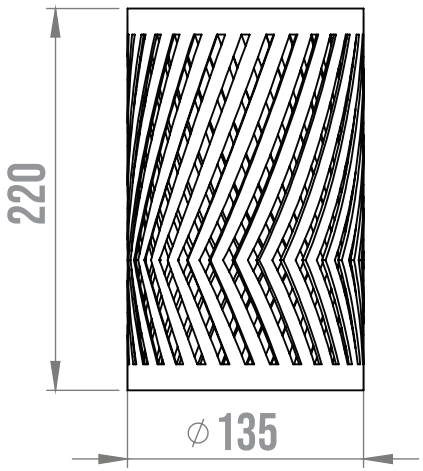

BALAIO PEQUENO
pendente

LÂMPADA (NÃO INCLUSA)

Soquete: 1x E-27

Potência máxima: 25W

Lâmpadas sugeridas: Fluorescente ou LED

OPÇÕES DE CABOS ELÉTRICOS

Tecido: Preto, Marrom e Branco

REFERÊNCIA	A	D
1049	220mm	135mm

DISPONÍVEL NAS CORES

Blanchonella

Ipê

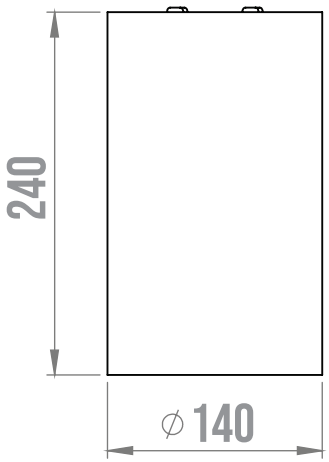

CILINDRO PEQUENO
pendente

LÂMPADA (NÃO INCLUSA)

Soquete: 1x E-27

Potência máxima: 25W

Lâmpadas sugeridas: Fluorescente ou LED

OPÇÕES DE CABOS ELÉTRICOS

Tecido: Preto, Marrom e Branco

REFERÊNCIA	A	D
1050	240mm	140mm

DISPONÍVEL NAS CORES

Blanchonella

Ipê

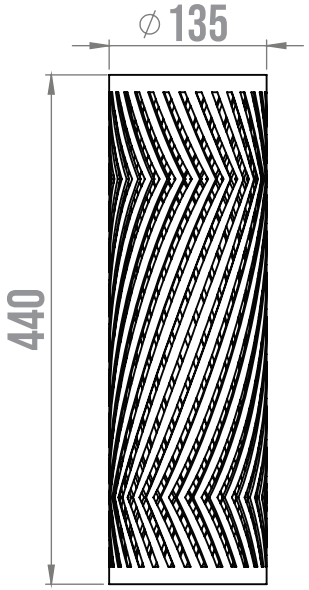

BALAIO LONGO
pendente

LÂMPADA (NÃO INCLUSA)

Soquete: 1x E-27

Potência máxima: 25W

Lâmpadas sugeridas: Fluorescente ou LED

OPÇÕES DE CABOS ELÉTRICOS

Tecido: Preto, Marrom e Branco

REFERÊNCIA	A	D
1052	440mm	135mm

DISPONÍVEL NAS CORES

Blanchonella

Ipê

CILINDRO LONGO
pendente

LÂMPADA (NÃO INCLUSA)

Soquete: 1x E-27

Potência máxima: 25W

Lâmpadas sugeridas: Fluorescente ou LED

OPÇÕES DE CABOS ELÉTRICOS

Tecido: Preto, Marrom e Branco

REFERÊNCIA	A	D
1053	440mm	140mm

DISPONÍVEIS NAS CORES

Blanchonella

Ipê

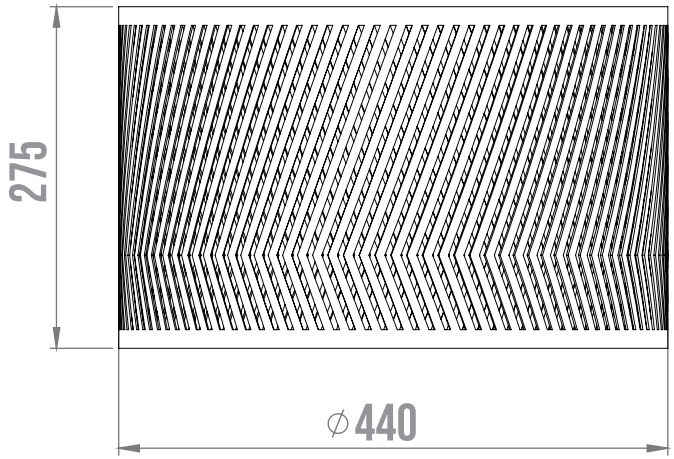

BALAIO
pendente

LÂMPADA (NÃO INCLUSA)

Soquete: 1x E-27

Potência máxima: 25W

Lâmpadas sugeridas: Fluorescente ou LED

OPÇÕES DE CABOS ELÉTRICOS

Tecido: Preto, Marrom e Branco

REFERÊNCIA	A	D
1054	275mm	440mm
1056	185mm	275mm

DISPONÍVEIS NAS CORES

Blanchonella

Ipê

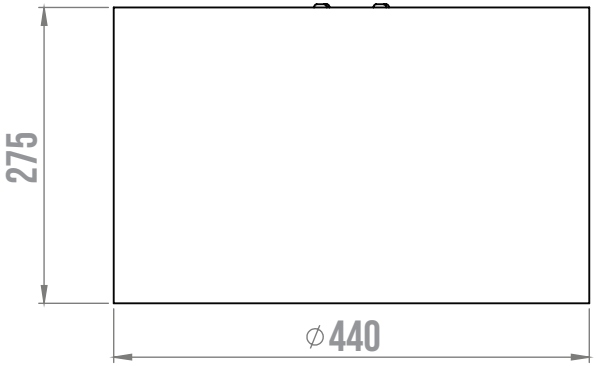

CILINDRO
pendente

LÂMPADA (NÃO INCLUSA)

Soquete: 2x E-27

Potência máxima: 25W

Lâmpadas sugeridas: Fluorescente ou LED

OPÇÕES DE CABOS ELÉTRICOS

Tecido: Preto, Marrom e Branco

REFERÊNCIA	A	D
1055	275mm	440mm
1057	185mm	275mm

DISPONÍVEIS NAS CORES

Blanchonella

Ipê

BALAIO
arandela

LÂMPADA (NÃO INCLUSA)

Soquete: 2x G9

Potência máxima: 5W

Lâmpadas sugeridas: LED

REFERÊNCIA	A	L
1058	245mm	145mm

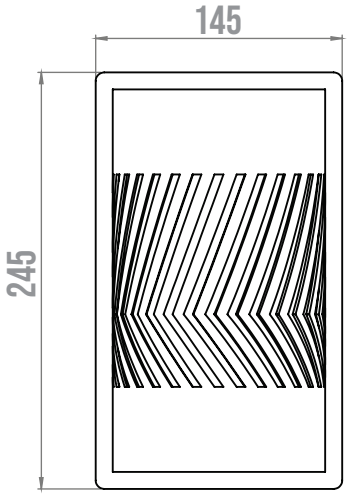

DISPONÍVEL NAS CORES

Blanchonella

Ipê

CILINDRO PEQUENO
plafon

LÂMPADA (NÃO INCLUSA)

Soquete: 1x E-27

Potência máxima: 25W

Lâmpadas sugeridas: Fluorescente ou LED

REFERÊNCIA	A	D
1059	240mm	140mm

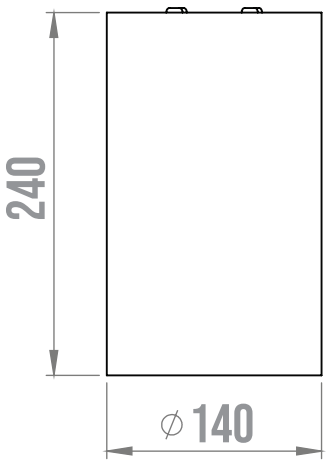

DISPONÍVEL NAS CORES

Blanchonella

Ipê

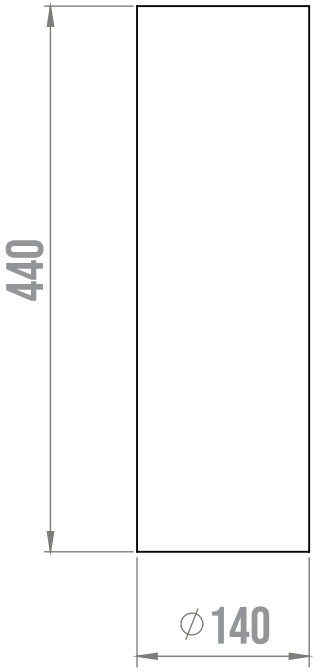

CILINDRO LONGO
plafon

LÂMPADA (NÃO INCLUSA)

Soquete: 1x E-27

Potência máxima: 25W

Lâmpadas sugeridas: Fluorescente ou LED

OPÇÕES DE CABOS ELÉTRICOS

Tecido: Preto, Marrom e Branco

REFERÊNCIA	A	D
1060	440mm	140mm

RUA POLÍMEROS DO BRASIL, 25 – CAMPO LARGO – PARANÁ

(41) 99667-9712 (RENATO PESSOA)